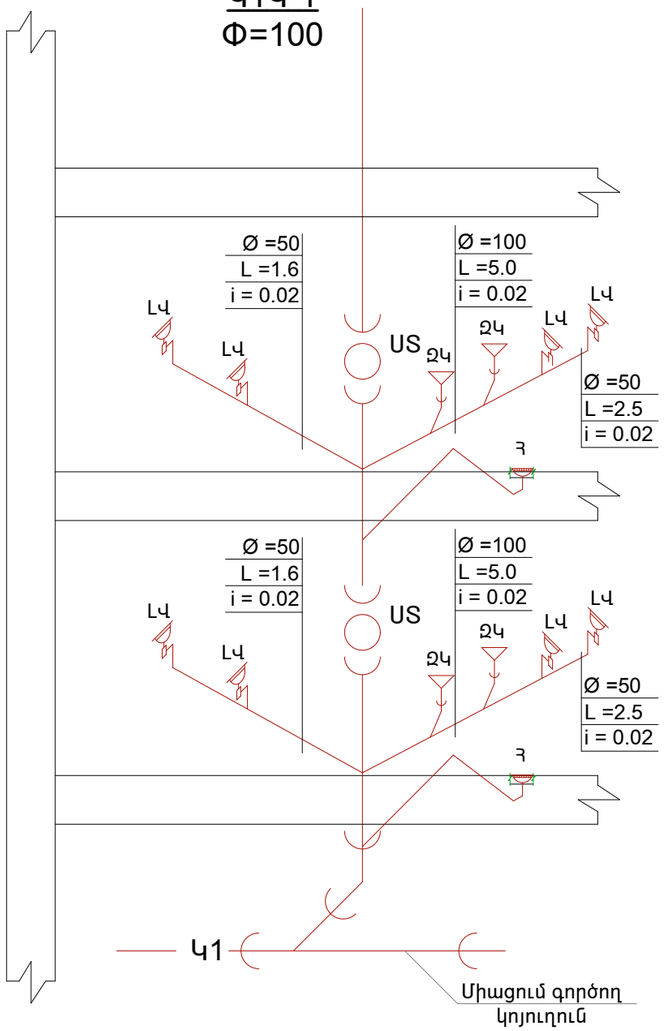

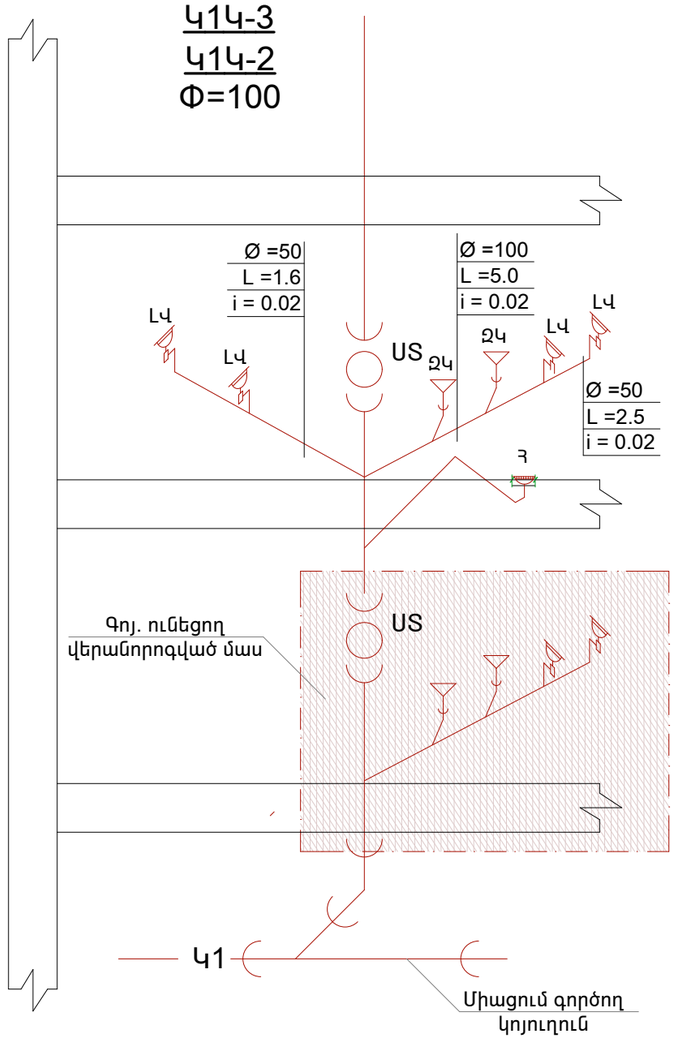

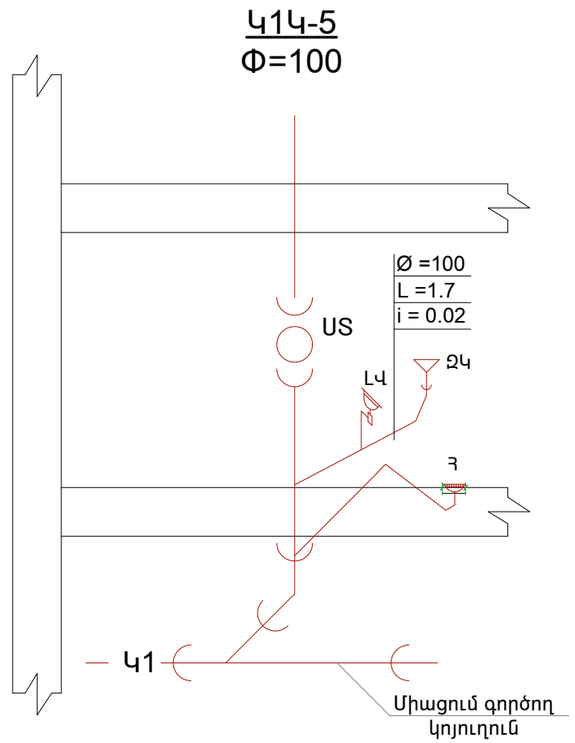

	Երևան քաղաքի Շենգավիթ վարչական շրջանի հ.139 մանկապարտեզի սանհանգույցների և տանիքի հիմնանորոգման նախագիծ			ՊԱՏՎԵՐ № «ԵՔ-ՊԸԱՇՁԲ-13/62»		
			ՋՐԱՄԱՏԱԿԱՐԱՐՈՒՄ ԵՎ ԿՈՅՈՒՂԻ	Փուլ	Թերթ	Թերթեր
ՏՆՕՐԵՆ	Լ. ԳՐԻԳՈՐՅԱՆ			ԱՆ	ՁԿ-4	5
ՆԱԽԱԳԾԵՑ	Վ.ԹՈՒՄԱՆՅԱՆ		ԿՈՅՈՒՂՈՒ ՑԱՆՑԵՐԻ ՍԽԵՄԱ Կ1Կ-1 ÷ Կ1Կ-5 ԿԱՆԳՆԱԿՆԵՐՈՎ	«Թ.Ա.Հ.Գ.Գրիգ» ՍՊԸ		